# STEIDELE
## Stromverteiler

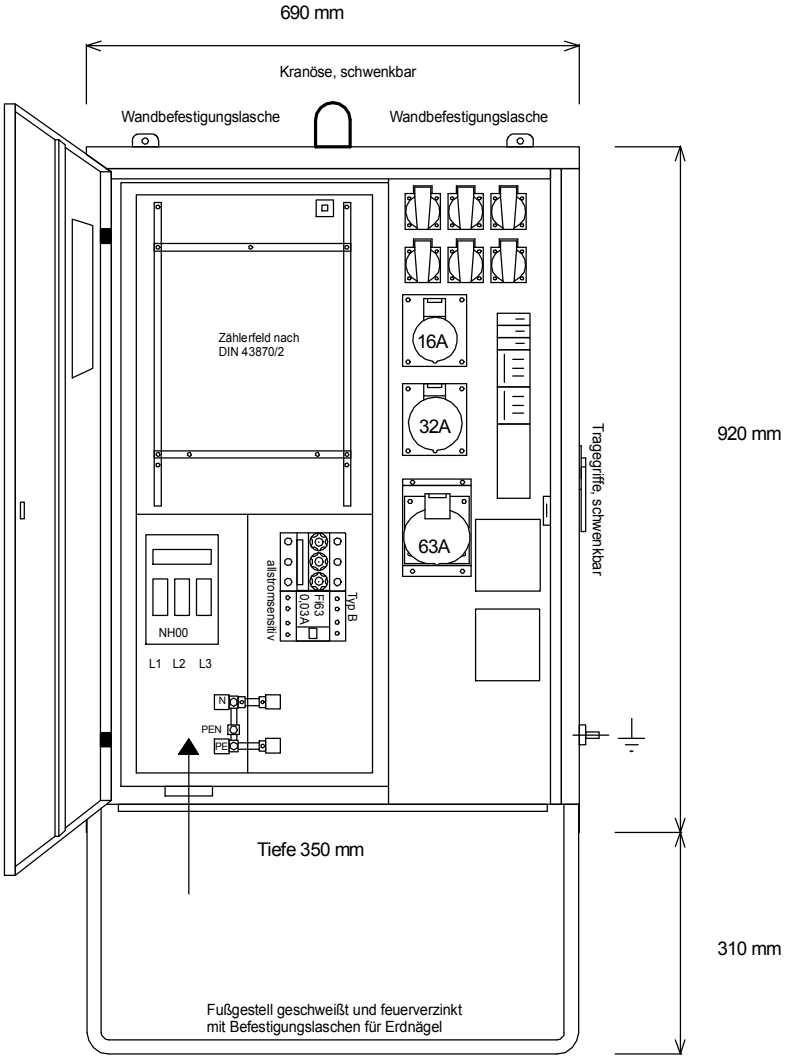


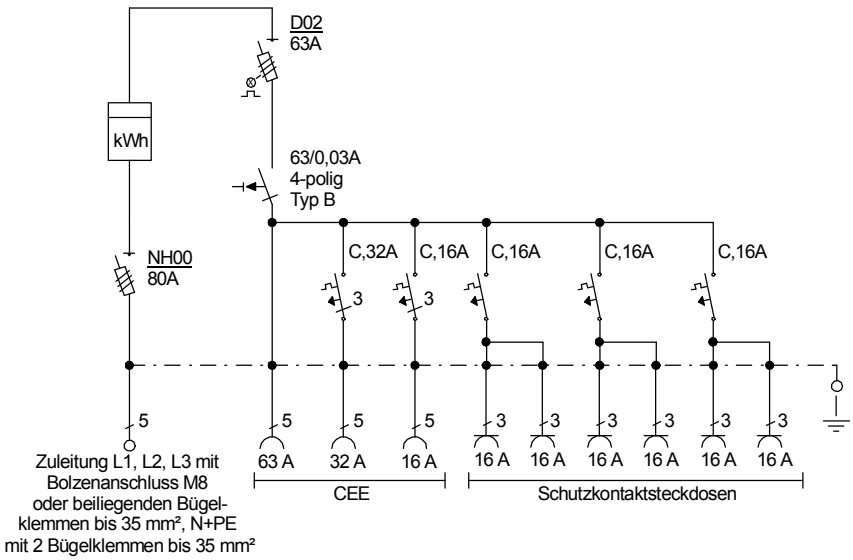


Entsprechend der neuen DIN VDE 0100-704/Oktober 2018

| | |
|---|---|
| Typ: AV 63.1/111-6 | Best.Nr. 1600 |
| Anschluss-Verteiler nach EN 61439-4 | gezeichnet am/von: |
| Leistung 44 kVA, Gewicht ca. 52 kg, Gehäuse 71 | 21.03.2017 / Uffinger |